Global emr

Complementos.
Complements.

FICHA TECNICA
TER12

NG M

DESCRIPCIÓN
Terminal para PERFIL PM12
y TIRADOR M12

CARACTERISTICAS
Material: ZAMAK

ACABADOS
Cromo Mate
Negro

COMPLEMENTOS
PM12 M12

MEDIDAS

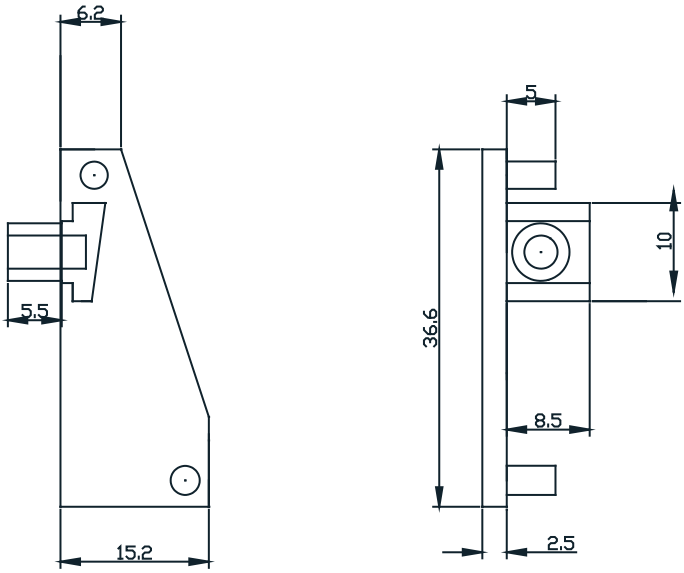

PACKAGING

Envoltorio:
Bolsa troquelada de plástico
Caja de 50 unidades
+ 50 Tornillos precortados T.50T