Global emr

Complementos.
Complements.

FICHA TECNICA
PERFIL PM10

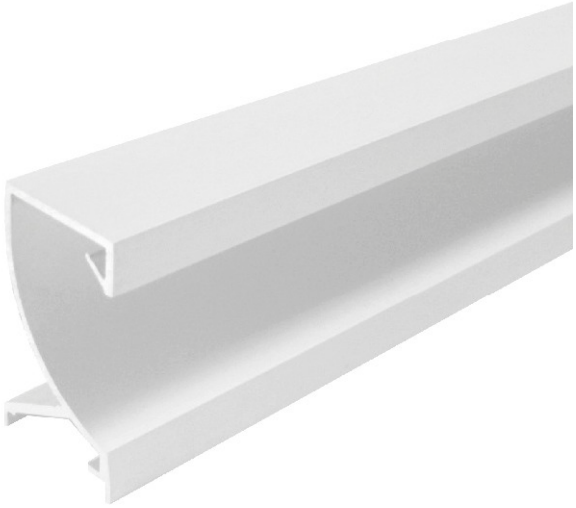

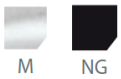

DESCRIPCIÓN
Perfil de aluminio x ml anodizado

CARACTERISTICAS
Aleación de aluminio 6063
Dureza T6
Espesor de anodizado: 11 m

ACABADOS
Anodizado Natural
Anodizado Negro

COMPLEMENTOS
TER10

MEDIDAS

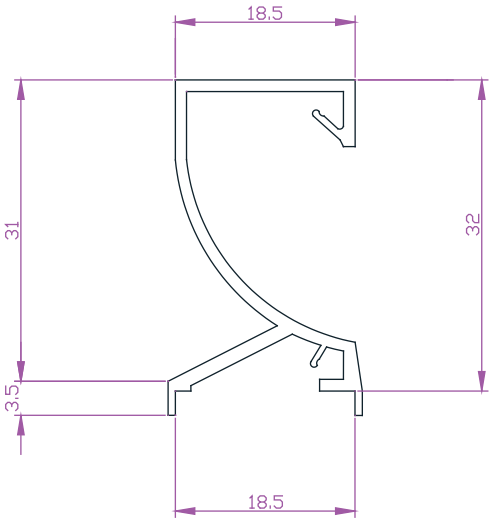

PACKAGING

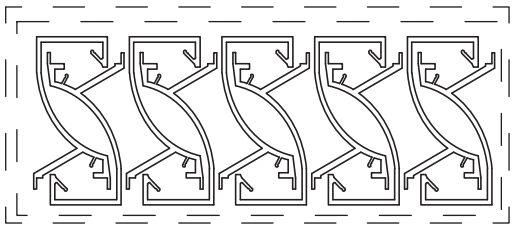

Film protector individual
Envoltorio de plástico
Pack de 10 unidades