Global emr

Tiradores.
Handles.

FICHA TECNICA
TIRADOR TC60.32

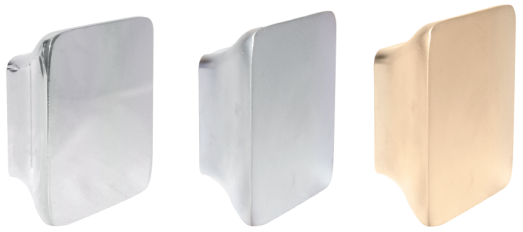

N CB CM

DESCRIPCIÓN
Tirador TC60 x 32

CARACTERISTICAS
Material: ZAMAK

ACABADOS
Cromo Mate
Cromo Brillante
Cromo Niquel Mate

COMPLEMENTOS

MEDIDAS

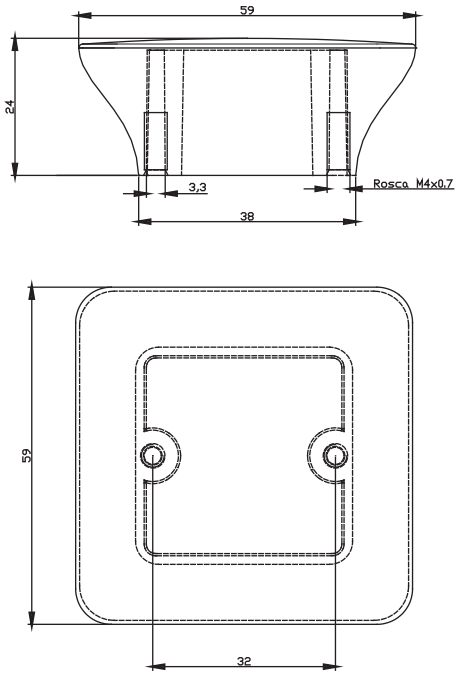

PACKAGING

Envoltorio:
Bolsa troquelada de plástico
Caja de 10 unidades +
20 Torn. precortados T.50T