Global emr

Tiradores.
Handles.

FICHA TECNICA
TIRADOR M12.128

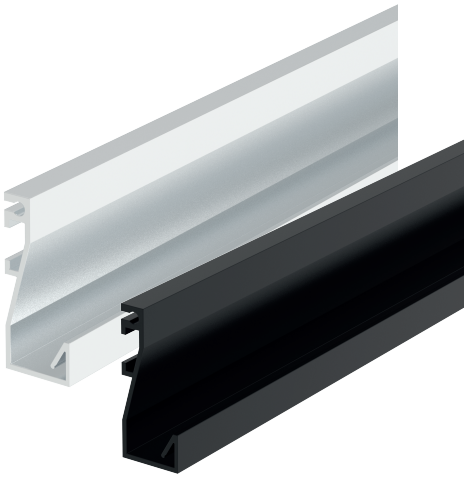

NG M

DESCRIPCIÓN
Tirador cubeta de alumino
M12 x 128mm

CARACTERISTICAS
Material: ALUMINIO

ACABADOS
Anodizado Mate
Anodizado Negro

COMPLEMENTOS
TER12 Mate y Negro

MEDIDAS

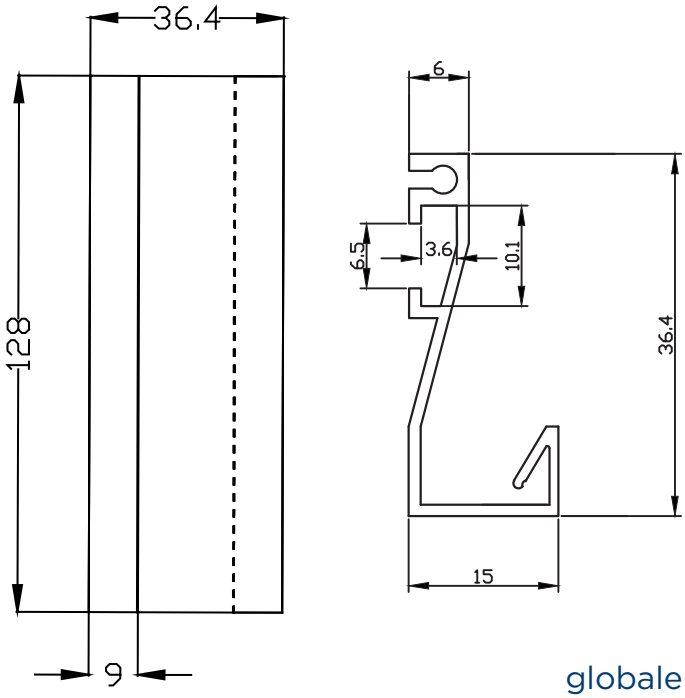

PACKAGING

Envoltorio:
Bolsa troquelada de plástico
Caja de 16 unidades +
32 TER12