Global emr

Complementos.
Complements.

FICHA TECNICA
B16.1000

CB

DESCRIPCIÓN
Barral de cocina (COMPLETO)

CARACTERISTICAS
Materiales:
T16.1000 y Anclaje (ACERO)
SOP16 y G16.18 (ZAMAK)
TER16 (BRONCE)
O Ring (GOMA)

ACABADOS
Cromo Brillante

COMPLEMENTOS
1. T16.1000 (Barral)
2. TER16 (Tapón)
3. SOP16 (Soporte)
4. G16.18 (Gancho)
5. Anclaje
6. O Ring
7. Gusanillos + Allen Nº3

MEDIDAS

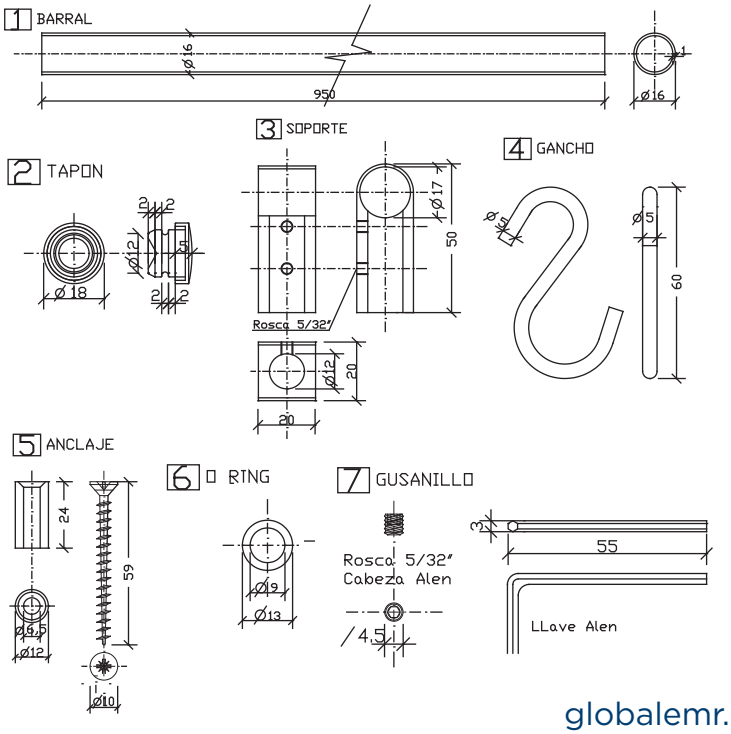

PACKAGING

Bolsa troquelada de plástico en cada accesorio.
+ 1 T16.1000
+ 2 TER16 + 2 O Ring
+ 2 SOP16
+ 5 G16.18
+ 2 Anclajes
+ 4 Gusanillos + 2 Llaves Allen