Global emr

Tiradores.
*Handles.*

# FICHA TECNICA
# TIRADOR 10.192

CB CM

## DESCRIPCIÓN
Tir. perfil circular Ø10 x 192mm
COMBINADO

## CARACTERISTICAS
ACERO SAE 1010
Tubo ZAMAK

## ACABADOS
Cromo Mate
Cromo Brillante

## COMPLEMENTOS
Tornillos precortados T.50T

## MEDIDAS

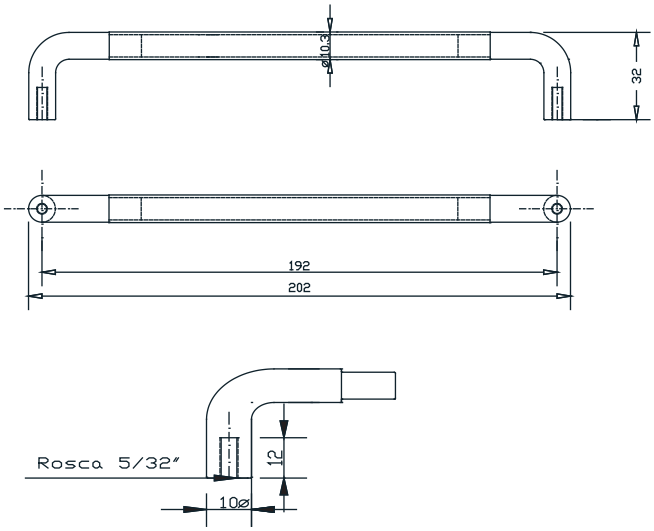


## PACKAGING

Envoltorio:
Bolsa troquelada de plástico
Caja de 24 unidades +
48 Tonillos Precortados