Global emr

Complementos.
Complements.

FICHA TECNICA
PERFIL PE18

DESCRIPCIÓN
Perfil estante de aluminio
x ml anodizado

CARACTERISTICAS
Aleación de aluminio 6063
Dureza T6
Espesor de anodizado: 11 m

ACABADOS
Anodizado Natural

COMPLEMENTOS

MEDIDAS

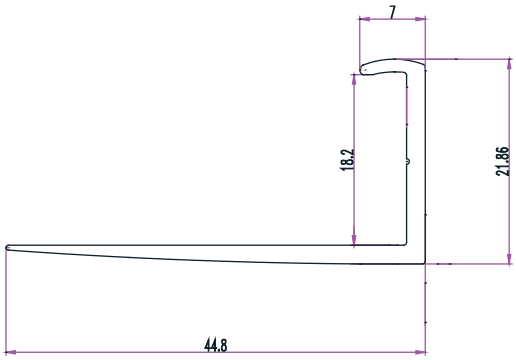

PACKAGING

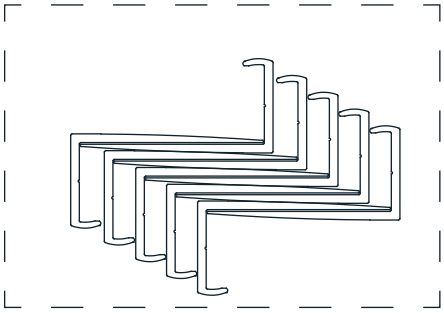

Film protector individual
Envoltorio de plástico
Pack de 10 unidades