Global emr

Tiradores.
Handles.

FICHA TECNICA
TIRADOR M15.23

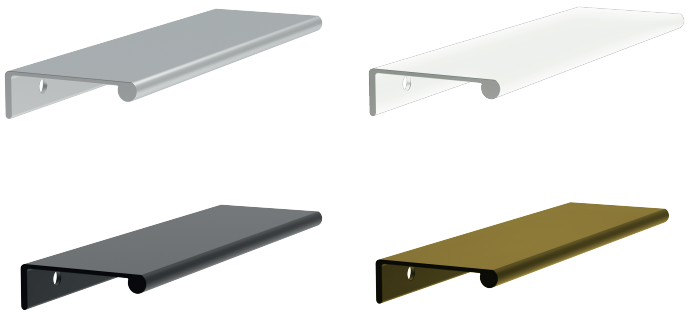

BC NG D CM

DESCRIPCIÓN
Tirador M15 x 23mm

CARACTERISTICAS
Material: ALUMINIO

ACABADOS
Anodizado MATE
NEGRO
BLANCO
DORADO

COMPLEMENTOS

T3.5 x 14

MEDIDAS

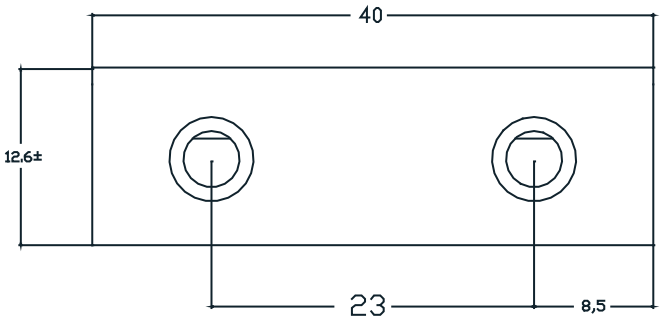

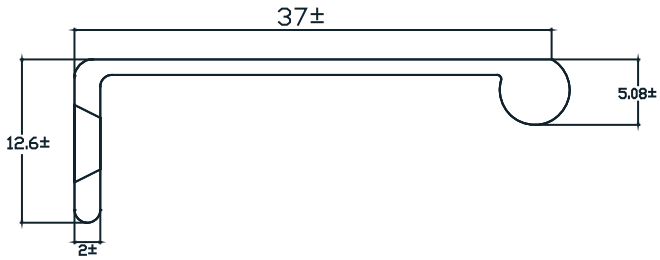

PACKAGING

Envoltorio:
Bolsa troquelada de plástico
Caja de 36 unidades +
72 Torn. para madera T3.5 x 14