Global emr

Tiradores.
Handles.

FICHA TECNICA
TIRADOR F10.160

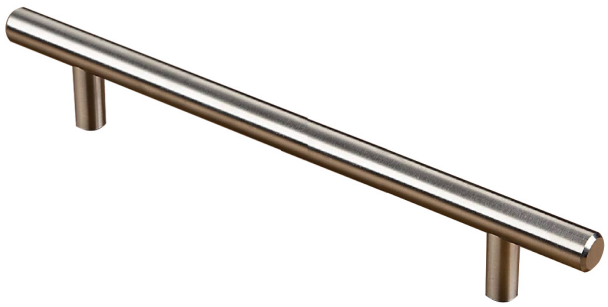

INOX N CB CM

DESCRIPCIÓN
Tirador F10 x 160 mm

CARACTERISTICAS
Material: ACERO

ACABADOS
Cromo Mate
Cromo Brillante
Cromo Niquel Mate
Acero Inoxidable

COMPLEMENTOS
Tornillos

MEDIDAS

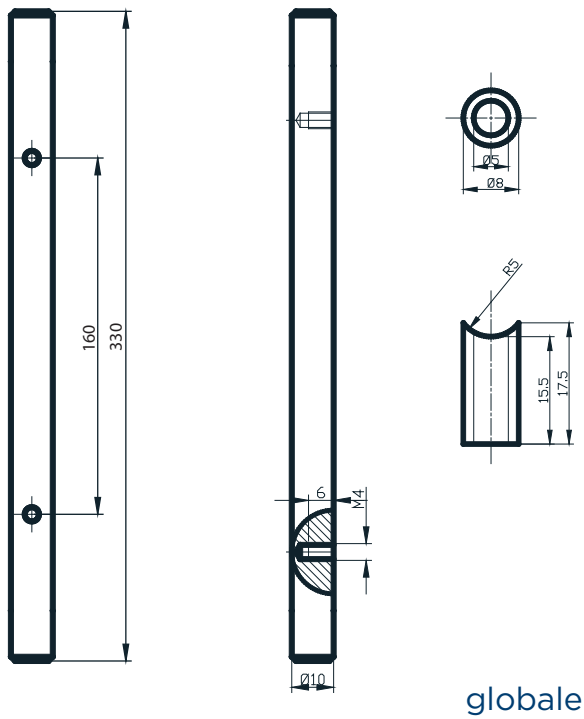

PACKAGING

Envoltorio:
Bolsa troquelada de plástico
Caja de 24 unidades +
48 Tornillos +
48 Distanciadores D8.10