Global emr

Tiradores.
Handles.

FICHA TECNICA
TIRADOR 10.128

DESCRIPCIÓN
Tir. perfil circular Ø10 x 128mm
COMBINADO

CARACTERISTICAS
ACERO SAE 1010
Tubos ZAMAK

ACABADOS
Cromo Mate
Cromo Brillante

CB CM

COMPLEMENTOS
Tornillos precortados T.50T

MEDIDAS

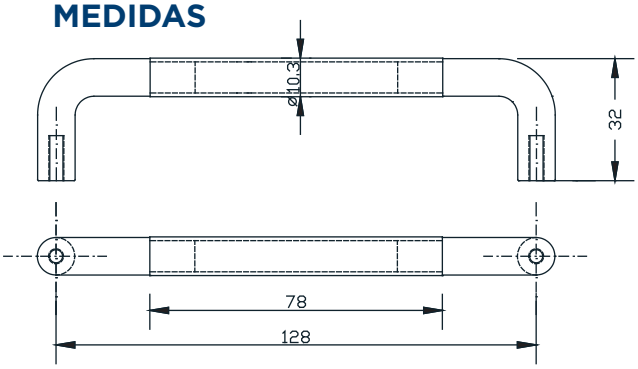

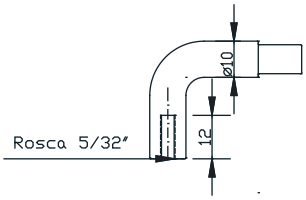

PACKAGING

Envoltorio:
Bolsa troquelada de plástico
Caja de 24 unidades +
48 Tonillos Precortados