Global emr

Tiradores.
Handles.

FICHA TECNICA
TIRADOR C45.160

DESCRIPCIÓN
Tirador C45 x 160mm

CARACTERISTICAS
Material: ZAMAK

ACABADOS
Cromo Mate
Cromo Brillante
Cromo Niquel Mate

N CB CM

COMPLEMENTOS
Tornillos precortados T.50T

MEDIDAS

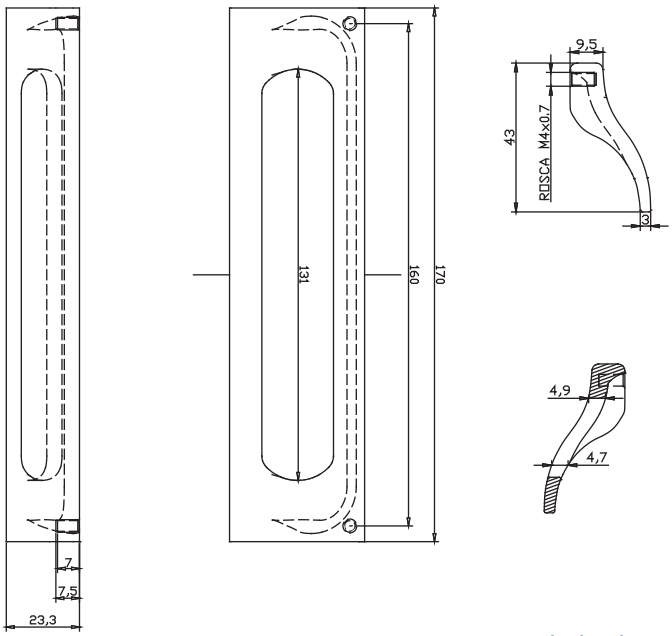

PACKAGING

Envoltorio:
Bolsa troquelada de plástico
Caja de 16 unidades +
32 Tornillos M4 x 50 mm