Global emr

Tiradores.
Handles.

FICHA TECNICA
TIRADOR C40.128

N CB CM

DESCRIPCIÓN
Cubeta Tir. C40 x 128mm

CARACTERISTICAS
Material: ZAMAK

ACABADOS
Cromo Mate
Cromo Brillante
Cromo Niquel Mate

COMPLEMENTOS
Tornillos precortados T.10

MEDIDAS

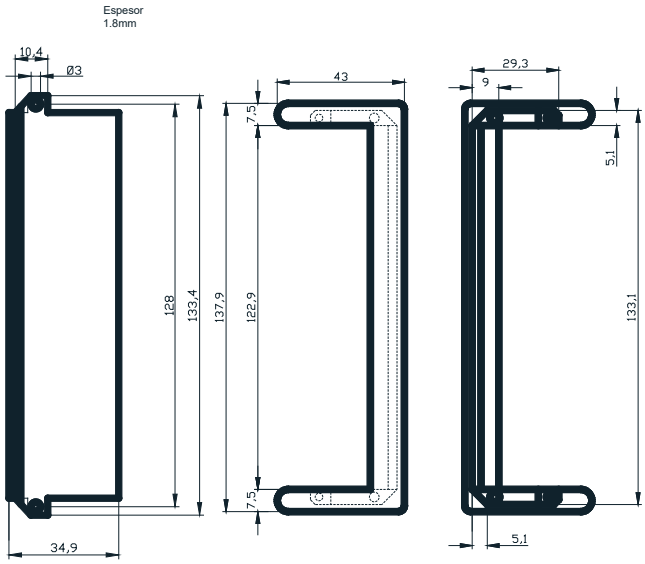

PACKAGING

Envoltorio:
Bolsa troquelada de plástico
Caja de 10 unidades +
20 Tornillos M4 x 10 mm