Global emr

Tiradores.
Handles.

FICHA TECNICA
TIRADOR L25.160

N CB CM

DESCRIPCIÓN
Tirador Zamak L25 x 160mm

CARACTERISTICAS
Material: ZAMAK

ACABADOS
Cromo Mate
Cromo Brillante
Niquel Mate

COMPLEMENTOS
Tornillos precortados T.50T

MEDIDAS

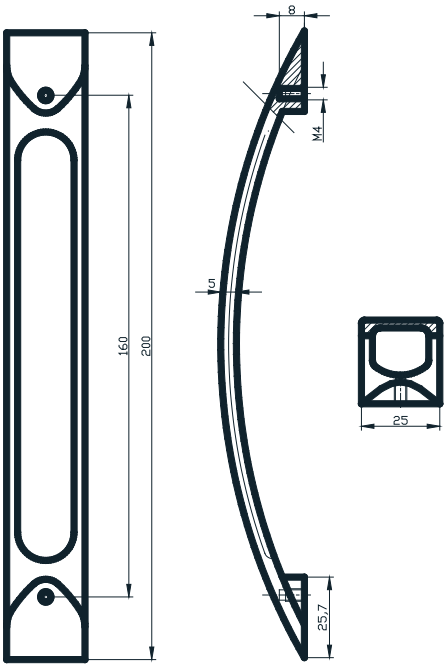

PACKAGING

Envoltorio:
Bolsa troquelada de plástico
Caja de 16 unidades +
32 Tonillos Precortados