Global emr

Tiradores.
Handles.

FICHA TECNICA
TIRADOR L6.128

DESCRIPCIÓN
Tirador Zamak L6 x 128mm

CARACTERISTICAS
Material: ZAMAK

ACABADOS
Cromo Mate
Cromo Brillante
Niquel Mate

COMPLEMENTOS
Tornillos precortados T.50T

MEDIDAS

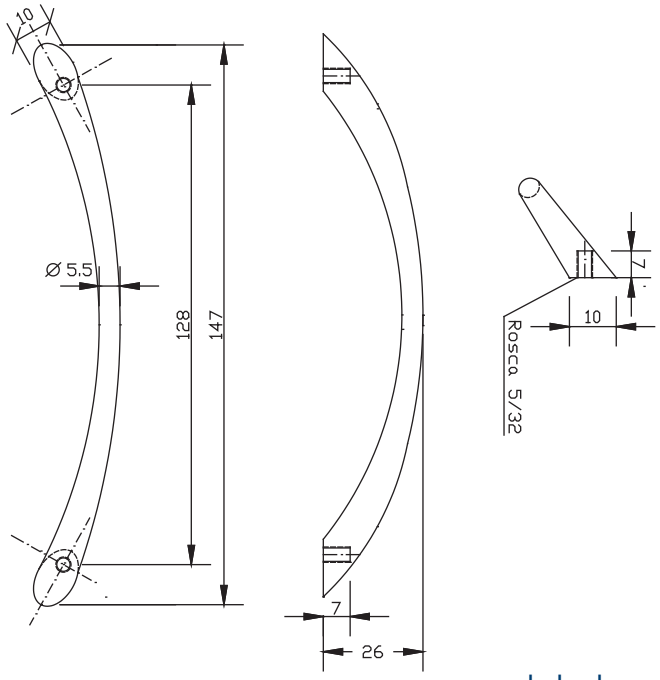

PACKAGING

Envoltorio:
Bolsa troquelada de plástico
Caja de 30 unidades +
60 Tonillos Precortados