Global emr

Tiradores.
Handles.

FICHA TECNICA
TIRADOR R6

DESCRIPCIÓN
Tirador R6

CARACTERISTICAS
Material: ZAMAK

ACABADOS
Cromo Mate
Cromo Brillante
Cromo Niquel Mate

COMPLEMENTOS

MEDIDAS

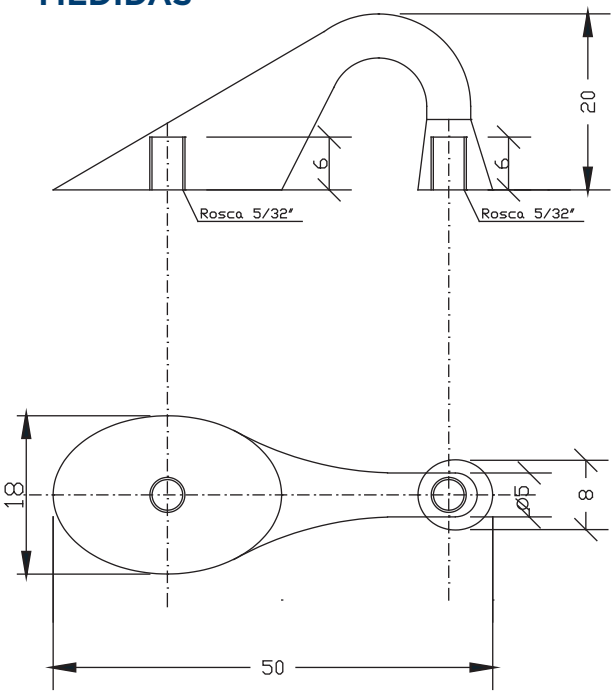

PACKAGING

Envoltorio:
Bolsa troquelada de plástico
Caja de 36 unidades +
72 Torn. precortados T.50T