LUMEN
SYSTEM

Escuadra para unión PL1 en corte lateral

EMA4

FICHA TÉCNICA

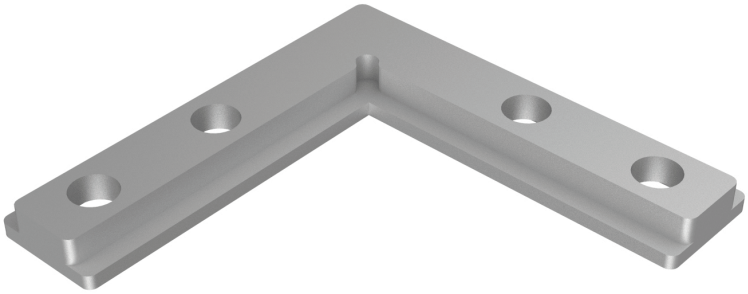

PACK
50 unid
MEDIDAS
50mm x 50mm
PESO
20 gr
CAPACIDAD DE SOPORTE
142 kg

Vistas generales

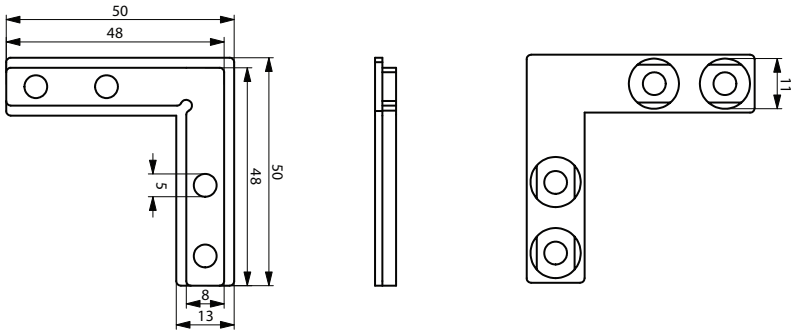

Perspectiva

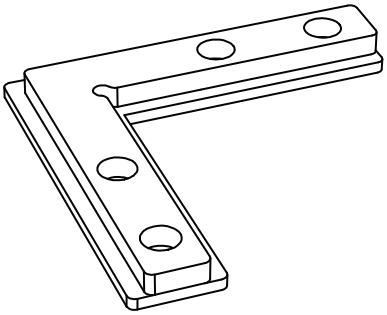

I Material
Zamak

I Acabados
. Polyester gris
. Polyester negro

I **Componentes para su montaje**
. 4 Allen 6x6