Global emr

FICHA TECNICA
KIT LED

DESCRIPCIÓN
Kit LED para amoblamientos

Largo: 40/60/80/100/120/140
160/200/300 cm

CARACTERISTICAS
Material: Plástico
Potencia del LED: 12V 18W

TIPOS DE ILUMINACIÓN
Cálido Neutro Frío

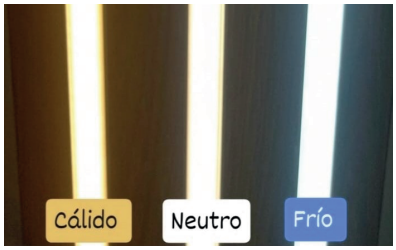

MEDIDAS

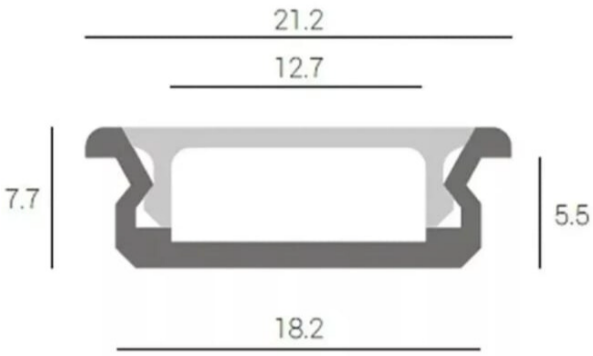

COMPLEMENTOS

CABLE CONECTOR DE LA FUENTE

FUENTE DE 1 Y 2 AMPER

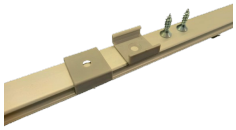

GRAMPA