Global emr

Tiradores.
Handles.

FICHA TECNICA
TIRADOR R4

DESCRIPCIÓN
Tirador R4

CARACTERISTICAS
Material: ZAMAK

ACABADOS
Cromo Mate
Cromo Brillante
Cromo Niquel Mate

N CB CM

COMPLEMENTOS

MEDIDAS

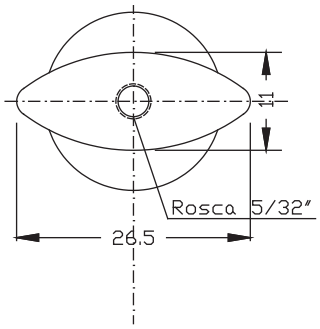

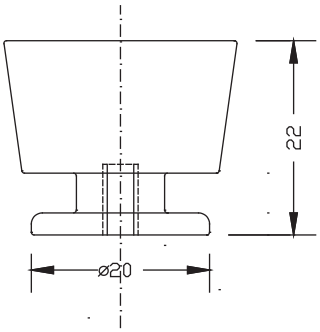

PACKAGING

Envoltorio:
Bolsa troquelada de plástico
Caja de 36 unidades +
36 Torn. precortados T.50T