Global emr

Tiradores.
Handles.

FICHA TECNICA
TIRADOR UC35.128

M

DESCRIPCIÓN
Tirador UC35 x 128mm

CARACTERISTICAS
Material: ALUMINIO

ACABADOS
Anodizado Mate

COMPLEMENTOS
T.50T

MEDIDAS

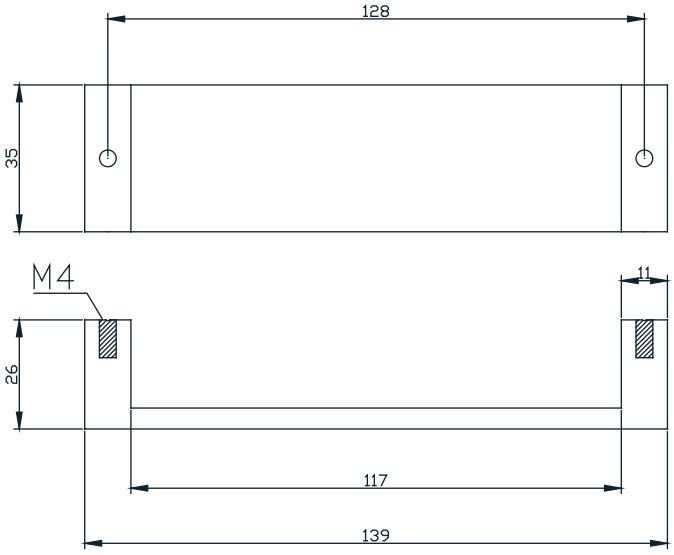

PACKAGING

Envoltorio:
Bolsa troquelada de plástico
Caja de 10 unidades +
20 Torn. precortados T.50T