Global emr

FICHA TECNICA
E.51251

DESCRIPCIÓN
Prensa ajustable para la fijación de frentes de cajón

CARACTERISTICAS
Altura: 12,8 cm
Longitud x anchura: 25 x 3 cm

Incluye almohadilla antideslizante para evitar daños en la superficie de la madera y una palanca oscilante para ejercer presión.

MEDIDAS

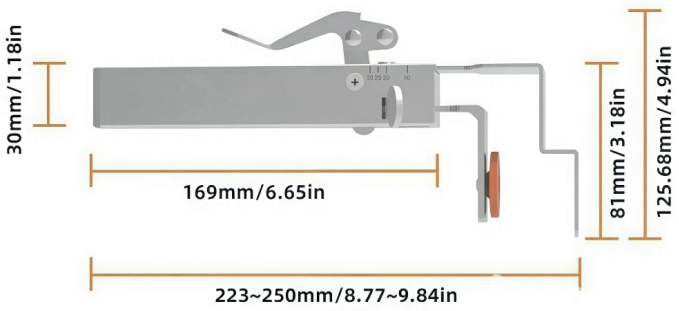

PACKAGING

1 par por caja de cartón