Global emr

Tiradores.
Handles.

FICHA TECNICA
TIRADOR CB4.64

BC NG N CB CM

DESCRIPCIÓN
Tirador CB4 x 64 mm

CARACTERISTICAS
Material: ZAMAK

ACABADOS
Cromo Mate
Cromo Brillante
Cromo Niquel Mate
Negro
Blanco

COMPLEMENTOS
Tornillos precortados T.50T

MEDIDAS

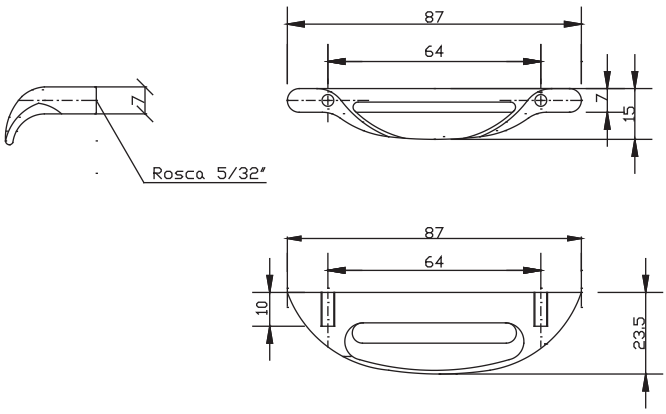

PACKAGING

Envoltorio:
Bolsa troquelada de plástico
Caja de 24 unidades +
48 Tornillos M4 x 50 mm