Global emr

Tiradores.
Handles.

FICHA TECNICA
TIRADOR F10.96

INOX NG N CB CM

DESCRIPCIÓN
Tirador F10 x 96 mm

CARACTERISTICAS
Material: ACERO

ACABADOS
Cromo Mate
Cromo Brillante
Cromo Niquel Mate
Negro
Acero Inoxidable

COMPLEMENTOS
Tornillos

MEDIDAS

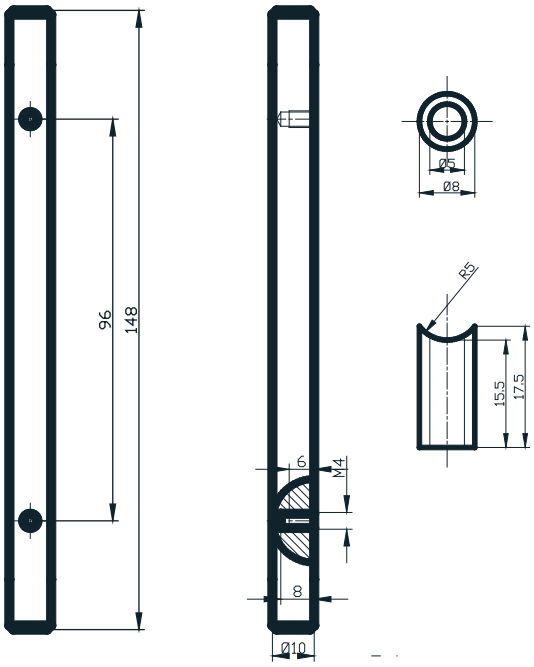

PACKAGING

Envoltorio:
Bolsa troquelada de plástico
Caja de 36 unidades +
72 Tornillos precortados +
72 Distanciadores D8.10