Global emr

Tiradores.
Handles.

FICHA TECNICA
TIRADOR R3.27

N CB CM

DESCRIPCIÓN
Tirador R3 x 27

CARACTERISTICAS
Material: ZAMAK

ACABADOS
Cromo Mate
Cromo Brillante
Cromo Niquel Mate

COMPLEMENTOS

MEDIDAS

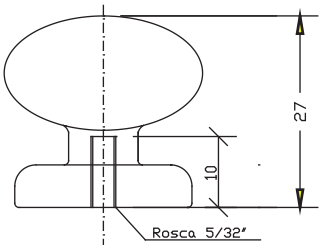

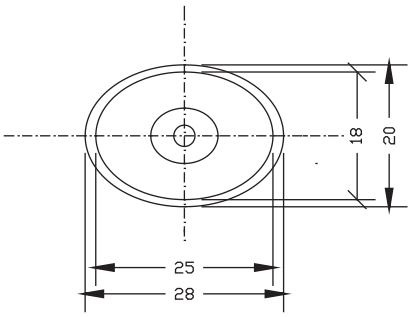

PACKAGING

Envoltorio:
Bolsa troquelada de plástico
Caja de 24 unidades +
24 Torn. precortados T.50T