Global emr

Tiradores.
Handles.

FICHA TECNICA
TIRADOR B10.96

DESCRIPCIÓN
Tir. perfil cirular B10 x 96mm

CARACTERISTICAS
ACERO SAE 1010

ACABADOS
Cromo Mate
Cromo Brillante
Cromo Niquel Mate
Negro

COMPLEMENTOS
Tornillos precortados T.50T

MEDIDAS

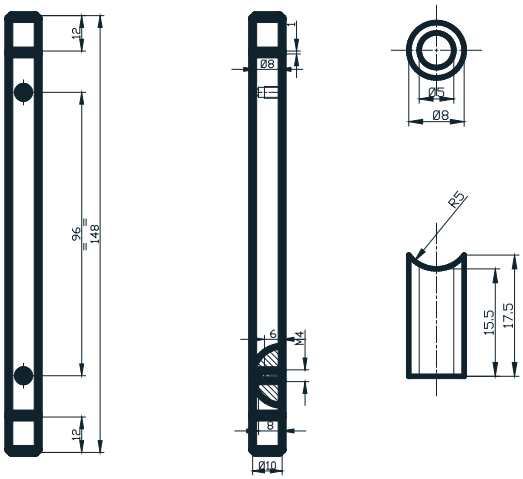

PACKAGING

Envoltorio:
Bolsa troquelada de plástico
Caja de 36 unidades +
72 Tonillos Precortados +
72 Distanciadores D8.10