Global emr

Tiradores.
Handles.

FICHA TECNICA
TIRADOR B10.160

NG N CB CM

DESCRIPCIÓN
Tir. perfil cirular B10 x 160mm

CARACTERISTICAS
ACERO SAE 1010

ACABADOS
Cromo Mate
Cromo Brillante
Cromo Niquel Mate
Negro

COMPLEMENTOS
Tornillos precortados T.50T

MEDIDAS

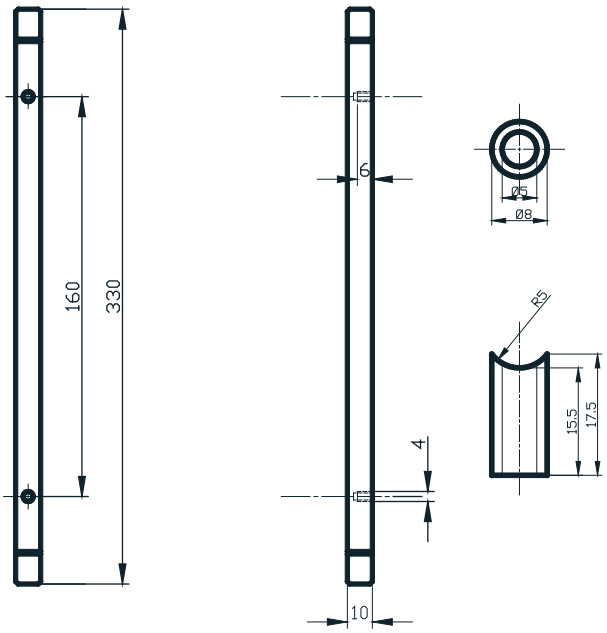

PACKAGING

Envoltorio:
Bolsa troquelada de plástico
Caja de 24 unidades
+ 48 Tonillos Precortados
+ 48 Distanciadores D8.10