Global emr

Tiradores.
Handles.

FICHA TECNICA
TIRADOR R12.160

N CB CM

DESCRIPCIÓN
Tirador R12 x 160

CARACTERISTICAS
Material: ZAMAK

ACABADOS
Cromo Mate
Cromo Brillante
Cromo Niquel Mate

COMPLEMENTOS

MEDIDAS

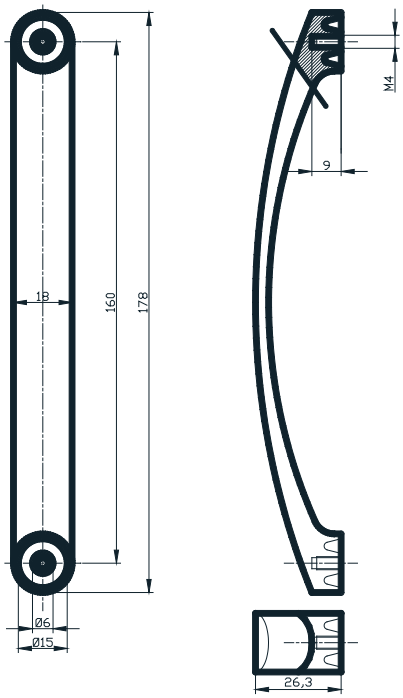

PACKAGING

Envoltorio:
Bolsa troquelada de plástico
Caja de 24 unidades +
48 Torn. precortados T.50T