Global emr

Tiradores.
Handles.

FICHA TECNICA
TIRADOR M8.128

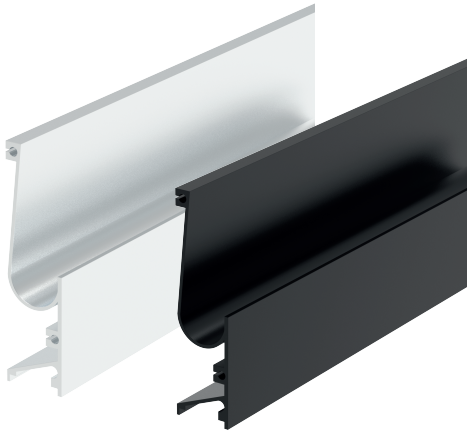

DESCRIPCIÓN
Tirador de alum. de embutir
M8 x 128mm

CARACTERISTICAS
Material: ALUMINIO

ACABADOS
Anodizado Mate
Anodizado Negro

NG M

COMPLEMENTOS
TER8 Mate y Negro

MEDIDAS

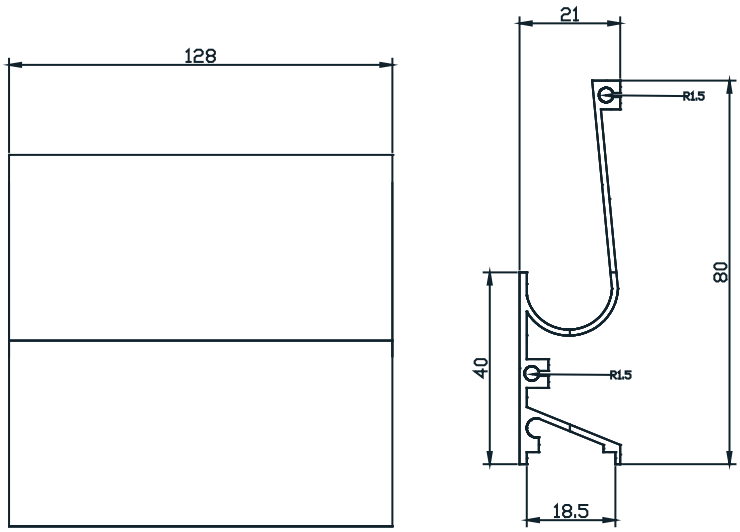

PACKAGING

Envoltorio:
Bolsa troquelada de plástico
Caja de 16 unidades +
32 TER8