Global emr

Tiradores.
Handles.

FICHA TECNICA
TIRADOR R8

DESCRIPCIÓN
Tirador R8

CARACTERISTICAS
Material: ZAMAK

ACABADOS
Cromo Mate
Cromo Brillante
Cromo Niquel Mate

COMPLEMENTOS

MEDIDAS

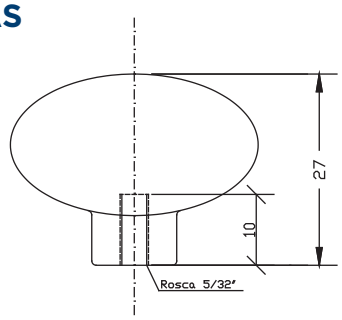

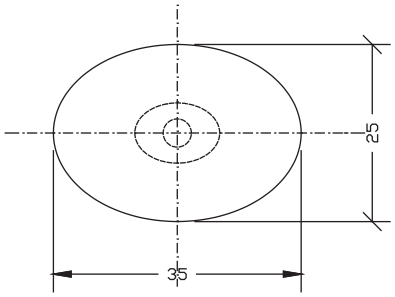

PACKAGING

Envoltorio:
Bolsa troquelada de plástico
Caja de 36 unidades +
36 Torn. precortados T.50T