Global emr

Tiradores.
Handles.

FICHA TECNICA
TIRADOR TR.128

DESCRIPCIÓN
Tirador TR.128

CARACTERISTICAS
Material: ZAMAK

ACABADOS
Cromo Mate
Cromo Brillante
Cromo Niquel Mate

N CB CM

COMPLEMENTOS

MEDIDAS

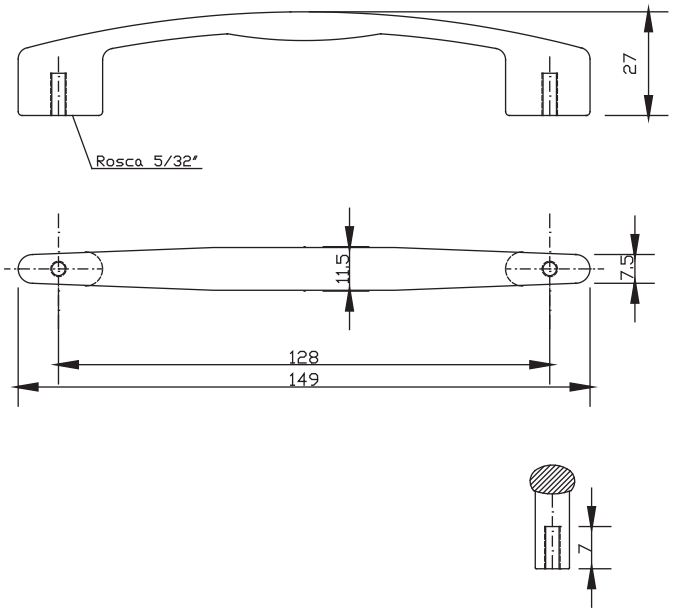

PACKAGING

Envoltorio:
Bolsa troquelada de plástico
Caja de 30 unidades +
60 Torn. precortados T.50T